Ersatzteil Preisliste

WDVS-Werkzeuge

Gültig ab Januar 2019

ELA-Vertrieb GmbH
Erfurter Ring 12
38444 Wolfsburg

Telefon 05361-75469
Telefax 05361-72454

mail@ela-vertrieb.de
www.ela-vertrieb.de

Ersatzteil-Preisliste 01/2019

ELA – Ratioschneider RATIOeasy2200

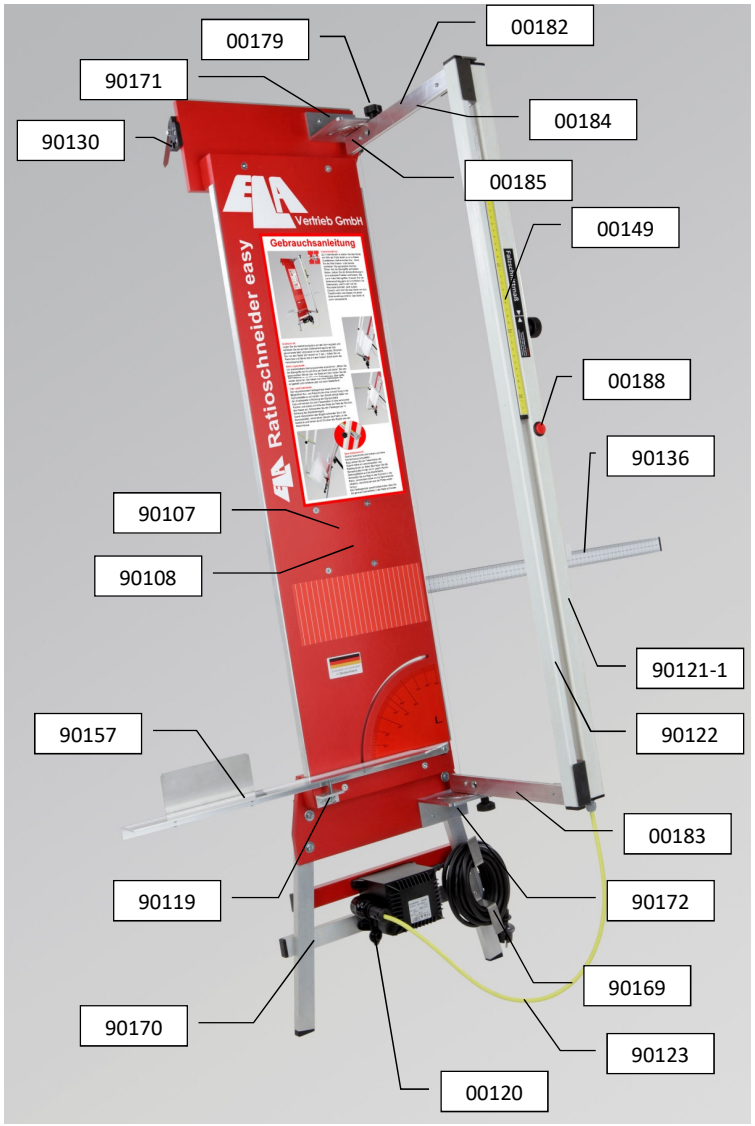

Art.-Nr.	Teilebezeichnung (ratioeasy2200)	Anzahl / VE	Preis in €
00120	Stecker 12-24 Volt 2-polig (Rückseite)	1	8,20
00149	Falzschieber mit Rändelschraube	1	37,90
00179	Rändelknopf	1	3,10
00182	Auszugschienenhalter 22 komplett rechts	1	25,60
00183	Auszugschienenhalter 22 komplett links	1	25,60
00184	Auszugschiene 22 mit Schrauben (Rückseite)	1	11,80
00185	Drahtscheibe mit Mutter (Rückseite)	1	4,10
00188	Drucktaster ROT	1	8,40
00192	Ersatzsicherung 1,6A mt 5x20mm (o. Abb.)	10	7,70
17046	vorgefertigte Schneiddrähte (o. Abb.)	4	23,20
90107	Gerüstklemme (Rückseite)	1	75,90
90108	Sterngriff für Gerüstklemme (Rückseite)	1	9,80
90112	Zugfeder NIRO 1,0x8,0x60 (o. Abb.)	1	1,60
90119	Stellhalter 40mm	1	8,70
90121-1	Querriegel 105 komplett mit Befestigung (strafo Front)	1	160,00
90122	Stabilitätsriegel 105 komplett mit Befestigung	1	40,40
90123	Zuleitung 2-polig m. Stecker	1	34,30
90130	Wandhaken	2	12,30
90136	Seitenskala mit Flügelschraube	1	10,10
90157	Seitenanschlag links mit Befestigung für easy	1	61,50
90169	Kabelhaspel	1	5,10
90170	Fuß für Easy	1	28,30
90171	Winkelhalter RE	1	21,90
90172	Winkelhalter LI	1	22,10

Alle Preise verstehen sich zuzüglich der gesetzlichen MwSt. Bisherige Preislisten verlieren hiermit Ihre Gültigkeit.
Die Ware bleibt bis zur vollständigen Bezahlung unser Eigentum. Lieferungen erfolgen zu unseren Lieferungs- und Zahlungsbedingungen.
Technische Änderungen behalten wir uns vor.

Gedruckt; Januar 199

ELA-Vertrieb GmbH • Erfurter Ring 12 • 38444 Wolfsburg
Telefon: 05361-75469 • Telefax: 05361-72454
Email: mail@ela-vertrieb.de • Internet: www.ela-vertrieb.de

Ersatzteil-Preisliste 01/2019

ELA – Ratioschneider RATIOeasy3000

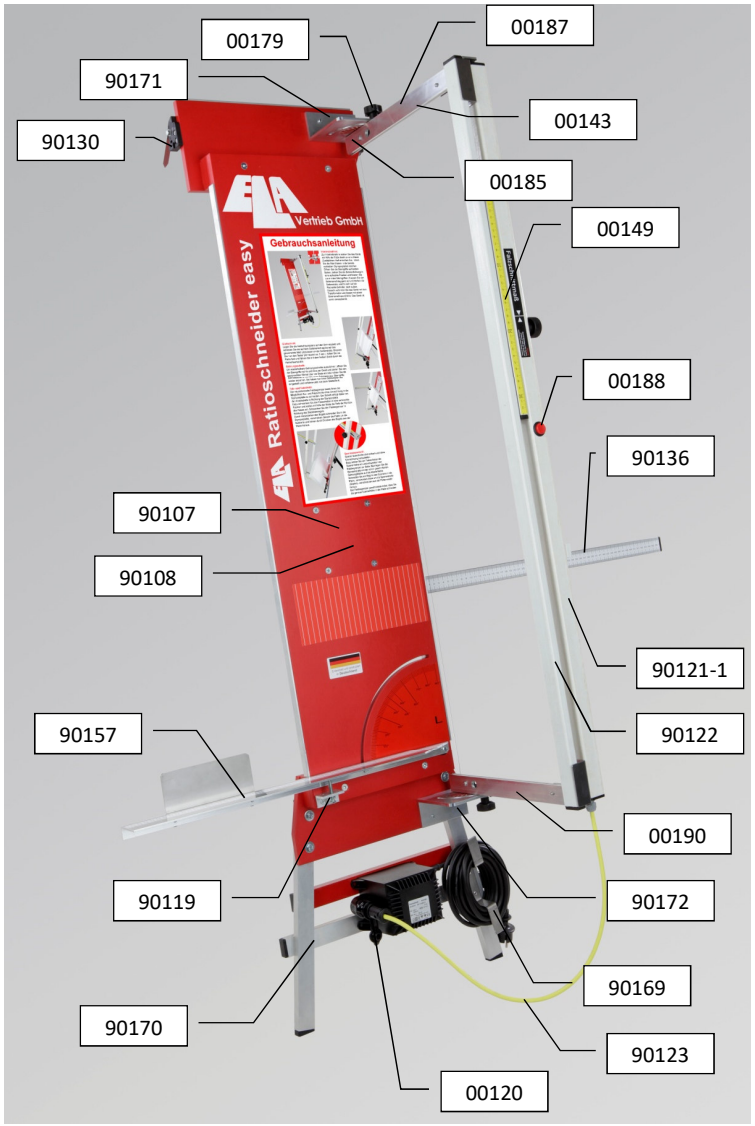

Art.-Nr.	Teilebezeichnung (ratioeasy3000)	Anzahl / VE	Preis in €
00120	Stecker 12-24 Volt 2-polig (Rückseite)	1	8,20
00143	Auszugschiene 30 mit Schrauben (Rückseite)	1	11,30
00149	Falzschieber mit Rändelschraube	1	37,90
00179	Rändelknopf	1	3,10
00185	Drahtscheibe mit Mutter (Rückseite)	1	4,10
00187	Auszugschienenhalter 30 komplett rechts	1	29,70
00188	Drucktaster ROT	1	8,40
00190	Auszugschienenhalter 30 komplett links	1	29,70
00192	Ersatzsicherung 1,6A mt 5x20mm (o. Abb.)	10	7,70
17048	vorgefertigte Schneiddrähte (o. Abb.)	4	30,40
90107	Gerüstklemme (Rückseite)	1	75,90
90108	Sterngriff für Gerüstklemme (Rückseite)	1	9,80
90112	Zugfeder NIRO 1,0x8,0x60 (o. Abb.)	1	1,60
90119	Stellhalter 40mm	1	8,70
90121-1	Querriegel 105 komplett mit Befestigung (strafo Front)	1	160,00
90122	Stabilitätsriegel 105 komplett mit Befestigung	1	40,40
90123	Zuleitung 2-polig m. Stecker	1	34,30
90130	Wandhaken	2	12,30
90136	Seitenskala mit Flügelschraube	1	10,10
90157	Seitenanschlag links mit Befestigung für easy	1	61,50
90169	Kabelhaspel	1	5,10
90170	Fuß für Easy	1	28,30
90171	Winkelhalter RE	1	21,90
90172	Winkelhalter LI	1	22,10

Alle Preise verstehen sich zuzüglich der gesetzlichen MwSt. Bisherige Preislisten verlieren hiermit Ihre Gültigkeit.
Die Ware bleibt bis zur vollständigen Bezahlung unser Eigentum. Lieferungen erfolgen zu unseren Lieferungs- und Zahlungsbedingungen.
Technische Änderungen behalten wir uns vor.

Gedruckt; Januar 199

ELA-Vertrieb GmbH • Erfurter Ring 12 • 38444 Wolfsburg
Telefon: 05361-75469 • Telefax: 05361-72454
Email: mail@ela-vertrieb.de • Internet: www.ela-vertrieb.de

Ersatzteil-Preisliste 01/2019

ELA – Ratioschneider RAT10530S-

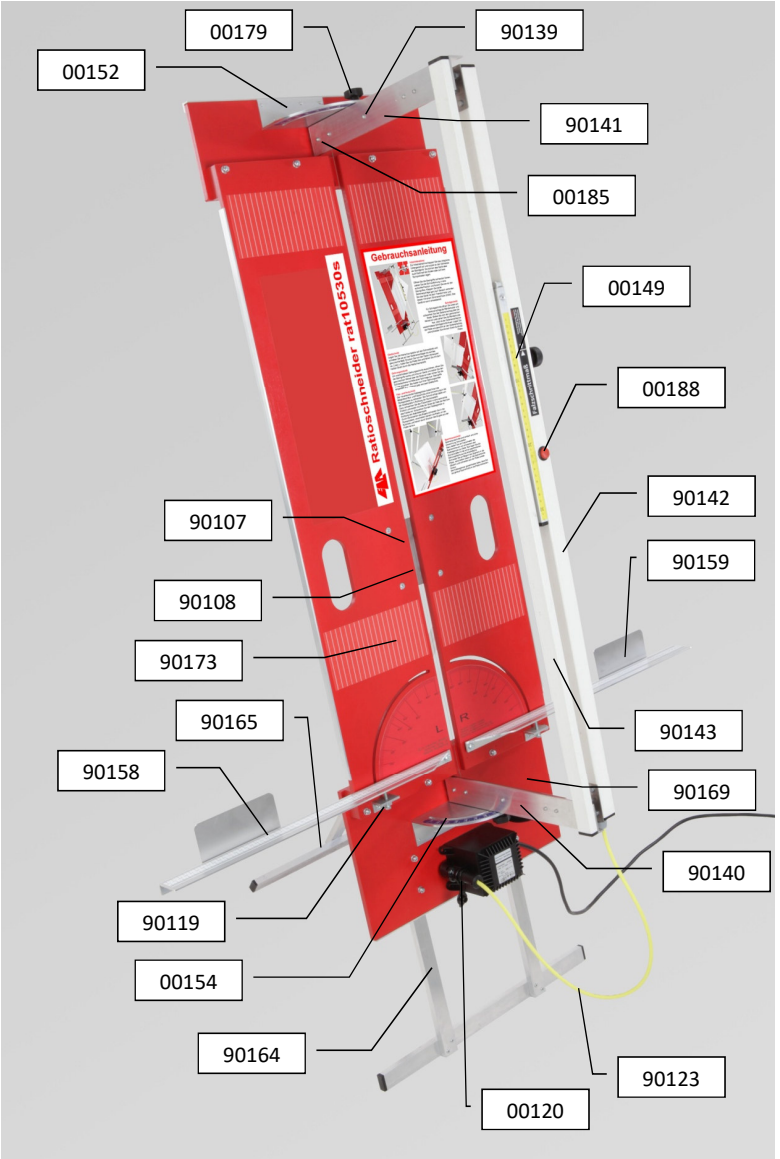

Art.-Nr.	Teilebezeichnung (rat10530s-)	Anzahl / VE	Preis in €
00120	Stecker 12-24 Volt 2-polig (Rückseite)	1	8,20
00149	Falzschieber mit Rändelschraube	1	37,90
00152	Seitenbogen rechts	1	35,90
00154	Seitenbogen links	1	35,90
00179	Rändelknopf	1	3,10
00185	Drahtscheibe mit Mutter (Rückseite)	1	4,10
00188	Drucktaster ROT	1	8,40
00192	Ersatzsicherung 1,6A mt 5x20mm (o. Abb.)	10	7,70
17051	vorgefertigte Schneiddrähte (o. Abb.)	4	30,40
90107	Gerüstklemme (Rückseite)	1	75,90
90108	Sterngriff für Gerüstklemme (Rückseite)	1	9,80
90110	Zugfeder Stahl lang 1,0x8,0x80 (o. Abb.)	1	1,60
90119	Stellhalter 40mm	1	8,70
90123	Zuleitung 2-polig m. Stecker	1	34,30
90139	Auszugschienenhalter 30 komplett rechts	1	30,00
90140	Auszugschienenhalter 30 komplett links	1	30,00
90141	Auszugschiene 30 mit Schrauben (Rückseite)	1	15,50
90142	GFK-Querriegel 30 komplett mit Befestigung	1	120,00
90143	GFK-Stabilitätsriegel 30 komplett mit Befestigung	1	32,00
90158	Seitenanschlag links	1	60,00
90159	Seitenanschlag rechts	1	23,95
90164	Klappfuß komplett mit Befestigung	1	130,00
90165	Stützfuß 30 komplett mit Befestigung	1	30,00
90169	Kabelhaspel	1	5,00
90173	Fußhalter groß 30 für Stützfuß (Rückseite)	1	34,20

Alle Preise verstehen sich zuzüglich der gesetzlichen MwSt. Bisherige Preislisten verlieren hiermit Ihre Gültigkeit.
Die Ware bleibt bis zur vollständigen Bezahlung unser Eigentum. Lieferungen erfolgen zu unseren Lieferungs- und Zahlungsbedingungen.
Technische Änderungen behalten wir uns vor.

Gedruckt; Januar 1919

ELA Vertrieb GmbH

ELA-Vertrieb GmbH • Erfurter Ring 12 • 38444 Wolfsburg
Telefon: 05361-75469 • Telefax: 05361-72454
Email: mail@ela-vertrieb.de • Internet: www.ela-vertrieb.de

Ersatzteil-Preisliste 01/2019

ELA – Ratioschneider RAT12540

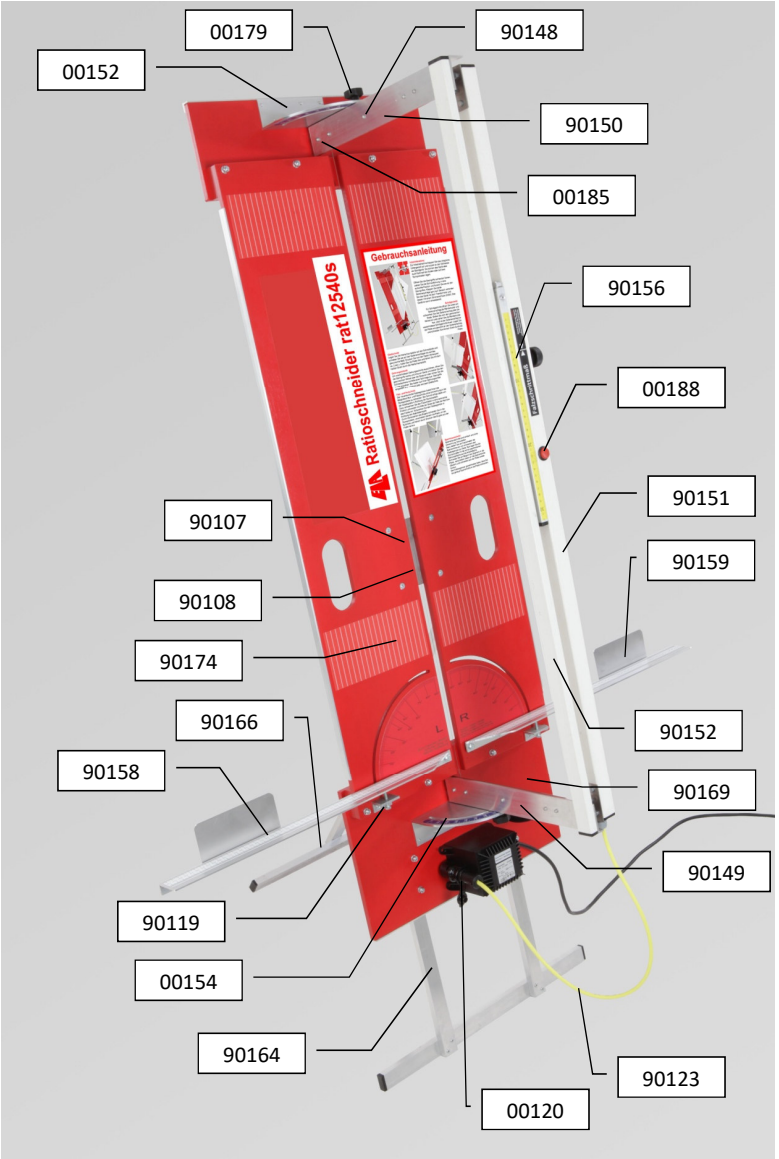

Art.-Nr.	Teilebezeichnung (rat12540)	Anzahl / VE	Preis in €
00120	Stecker 12-24 Volt 2-polig (Rückseite)	1	8,20
00152	Seitenbogen rechts	1	35,90
00154	Seitenbogen links	1	35,90
00179	Rändelknopf	1	3,10
00185	Drahtscheibe mit Mutter (Rückseite)	1	4,10
00188	Drucktaster ROT	1	8,40
00192	Ersatzsicherung 1,6A mt 5x20mm (o. Abb.)	10	7,70
17050	vorgefertigte Schneiddrähte (o. Abb.)	4	30,40
90107	Gerüstklemme (Rückseite)	1	75,90
90108	Sterngriff für Gerüstklemme (Rückseite)	1	9,80
90110	Zugfeder Stahl lang 1,0x8,0x80 (o. Abb.)	1	1,60
90119	Stellhalter 40mm	1	8,70
90123	Zuleitung 2-polig m. Stecker	1	34,30
90148	Auszugschienenhalter 40 komplett rechts	1	33,80
90149	Auszugschienenhalter 40 komplett links	1	33,80
90150	Auszugschiene 40 mit Schrauben (Rückseite)	1	15,40
90151	GFK-Querriegel 40 komplett mit Befestigung	1	133,30
90152	GFK-Stabilitätsriegel 30 komplett mit Befestigung	1	39,00
90156	Falzschieber 40 mit Rändelschraube	1	31,50
90158	Seitenanschlag links	1	61,50
90159	Seitenanschlag rechts	1	24,60
90164	Klappfuß komplett mit Befestigung	1	133,30
90166	Stützfuß 40 komplett mit Befestigung	1	35,90
90169	Kabelhaspel	1	5,10
90174	Fußhalter groß 40 für Stützfuß (Rückseite)	1	35,10

Alle Preise verstehen sich zuzüglich der gesetzlichen MwSt. Bisherige Preislisten verlieren hiermit Ihre Gültigkeit.
Die Ware bleibt bis zur vollständigen Bezahlung unser Eigentum. Lieferungen erfolgen zu unseren Lieferungs- und Zahlungsbedingungen.
Technische Änderungen behalten wir uns vor.

Gedruckt; Januar 199

ELA Vertrieb GmbH

ELA-Vertrieb GmbH • Erfurter Ring 12 • 38444 Wolfsburg
Telefon: 05361-75469 • Telefax: 05361-72454
Email: mail@ela-vertrieb.de • Internet: www.ela-vertrieb.de

Ersatzteile 01/2019

ELA – Drehgestell edr

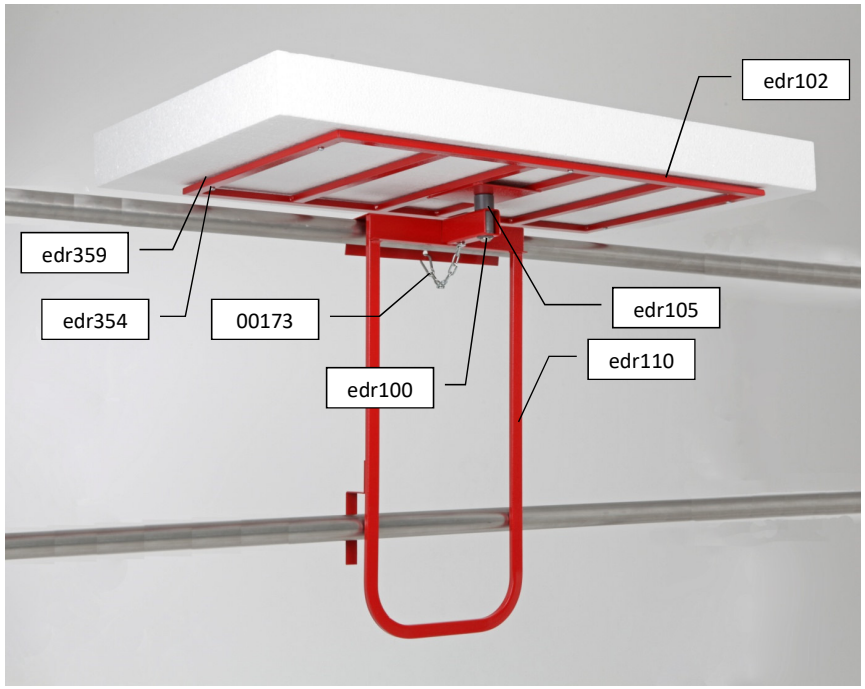

Art.-Nr.	Teilebezeichnung (edr--)	Anzahl / VE	
edr100	Stahl-Drehbolzen	1	8,60
edr102	Drehteller komplett ohne Gerüsthalter	1	81,60
edr105	Kunststoff-Drehbuchse	1	6,00
edr110	Gerüsthalter komplett ohne Drehteller	1	52,70
edr354	Blechschrauben	5	0,80
edr359	PVC-Schutzkappe	5	0,70
00173	Sicherungskette mit Befestigung	1	1,50

Alle Preise verstehen sich zuzüglich der gesetzlichen MwSt. Bisherige Preislisten verlieren hiermit Ihre Gültigkeit.
Die Ware bleibt bis zur vollständigen Bezahlung unser Eigentum. Lieferungen erfolgen zu unseren Lieferungs- und Zahlungsbedingungen.
Technische Änderungen behalten wir uns vor.

Gedruckt; Januar 19anuar 19

ELA-Vertrieb GmbH • Erfurter Ring 12 • 38444 Wolfsburg
Telefon: 05361-75469 • Telefax: 05361-72454
Email: mail@ela-vertrieb.de • Internet: www.ela-vertrieb.de

Ersatzteile 01/2019

ELA – Drehgestell sec35s

Art.-Nr.	Teilebezeichnung (sec35s)	Anzahl / VE	Preis in €
00134	Schraube M3	1	0,10
00346	Feinsicherung 1,0A mt	10	7,70
25103	Spannschraube	1	15,50
25110	Klinkenstecker 6,3	1	3,50
25111	Zuleitung 2-polig mit Stecker	1	27,80
25120	Führungsstange m. Führungsteller	1	27,10
25121	Schwenkführung	1	16,30
25122	Schraubenband komplett	1	13,30
35100	Komfort-Soft-Griff rot m. Taster	1	19,60
35105	Flachstahl-Bügel	1	23,30
35106	Kunststoffkoffer	1	23,20
77102	Ersatzschneidedraht auf Rolle 5,5m (o. Abb.)	1	21,20

Alle Preise verstehen sich zuzüglich der gesetzlichen MwSt. Bisherige Preislisten verlieren hiermit Ihre Gültigkeit.
Die Ware bleibt bis zur vollständigen Bezahlung unser Eigentum. Lieferungen erfolgen zu unseren Lieferungs- und Zahlungsbedingungen.
Technische Änderungen behalten wir uns vor.

Gedruckt; Januar 19

ELA Vertrieb GmbH

ELA-Vertrieb GmbH • Erfurter Ring 12 • 38444 Wolfsburg
Telefon: 05361-75469 • Telefax: 05361-72454
Email: mail@ela-vertrieb.de • Internet: www.ela-vertrieb.de

Lieferungs- und Zahlungsbedingungen

Die nachfolgenden Lieferungs- und Zahlungsbedingungen sind Bestandteil aller Angebote und Verträge über Warenlieferungen des Verkäufers

1. Angebote erfolgen stets freibleibend und unverbindlich. Die dem Angebot evtl. beigefügten Anlagen wie Abbildungen usw. sind – soweit nicht anders vereinbart wird – nur angenähert maßgebend.

2. Aufträge sind nur bindend, wenn und soweit sie schriftlich bestätigt werden. Anderslautende Bedingungen des Bestellers sind auch bei Fehlen eines ausdrücklichen Widerspruchs dagegen für den Verkäufer nicht bindend. Bei Erteilung eines Auftrages erkennt der Besteller diese Lieferungs- und Zahlungsbedingungen in vollem Umfange als allein maßgebend an.

3. Preise gelten ab Werk, einschließlich Verpackung, die Mehrwertsteuer ist nicht in unseren Preisen eingeschlossen. Sie beruhen auf den zu Zeit der Bestellungsannahme herrschenden Kostenfaktoren. Eine Änderung der Preise bei wesentlicher Änderung der Kostenfaktoren bis zu Lieferung bleibt vorbehalten. Auf Wunsch des Bestellers angefertigte Verpackung wird zum Selbstkostenpreis berechnet und nicht zurückgenommen. Ersatzteillieferungen erfolgen ausschließlich Porto und Verpackung.

4. Lieferzeiten
   Die angegebenen Lieferzeiten sind freibleibend. Ereignisse höherer Gewalt, Betriebsstörungen, Transportschwierigkeiten, behördliche Maßnahmen, Materialmangel berechtigen den Verkäufer, die Lieferverbindlichkeiten ganz oder teilweise aufzuheben. Bei Überschreitung der Lieferzeit durch den Verkäufer muss der Besteller dem Verkäufer eine angemessene Nachfrist setzen. Nach Ablauf dieser Nachfrist kann er vom Abschluss insoweit zurücktreten, als die Ware bis zum Fristablauf nicht versandbereit gemeldet ist. Schadensersatzansprüche wegen Nichterfüllung oder verspäteter Erfüllung sind ausgeschlossen.

5. Gefahrenübergang
   Sobald die Ware unser Werk verlässt oder die Versandbereitschaft dem Besteller angezeigt worden ist, geht die Gefahr auf den Besteller über. Versandfertig gemeldete Ware muss sofort abgerufen bzw. abgeholt werden. Andernfalls ist der Verkäufer berechtigt, sie auf Kosten und Gefahr des Bestellers nach eigenem Ermessen zu lagern und als „ab Werk“ geliefert zu betrachten.

6. Mängelhaftung
   Für die Dauer von 12 Monaten vom Gefahrenübergang an leisten wir Ersatz für Sachmängel, die auf Fabrikations- oder Materialfehler beruhen. Für vom Fremdlieferanten bezogenes Material wird die Gewährleistung nur im Rahmen der dem Verkäufer von diesem Lieferanten gewährten Garantie übernommen. Wird ein gewährleistungspflichtiger Mangel festgestellt, muss dieser ohne Verzug mit entsprechender Begründung schriftlich bei dem Verkäufer geltend gemacht werden. Schadhafte Teile sind unverzüglich und kostenlos zur Prüfung einzusenden. Bei berechtigten Mängelrügen werden die Teile nach unserer Wahl unentgeltlich ersetzt oder repariert und kostenfrei zurückgesandt. Die Gefahr des Unterganges bei der Ein- und Rücksendung auszutauschender Teile geht jedoch zu Lasten des Bestellers. Schlägt die Nacherfüllung fehl, so ist der Besteller nach seiner Wahl berechtigt Rücktritt oder Minderung zu verlangen. Ebenso bleiben natürlicher Verschleiß und Beschädigungen, die auf Fahrlässigkeit oder unsachgemäße Behandlung zurückzuführen sind, von der Gewährleistung ausgeschlossen. Die Gewährleistung erlischt, wenn Reparaturen oder Veränderungen vom Endverbraucher oder von unbefugter Seite an dem Liefergegenstand vorgenommen werden oder wenn Ersatz durch Teile fremden Ursprungs vorgenommen wird. Die Haftung wegen schuldhafter Verletzung des Lebens, des Körpers oder der Gesundheit bleibt unberührt; dies gilt auch für die zwingende Haftung nach dem Produkthaftungsgesetz. Wir haften nach den gesetzlichen Bestimmungen, sofern der Besteller Schadensersatzansprüche geltend macht, die auf Vorsatz oder grober Fahrlässigkeit, einschließlich von Vorsatz oder grober Fahrlässigkeit unserer Vertreter oder Erfüllungsgehilfen beruhen. Soweit uns keine vorsätzliche Vertragsverletzung angelastet wird, ist die Schadensersatzhaftung auf den vorhersehbaren, typischerweise eintretenden Schaden begrenzt.

7. Zahlungsbedingungen
   Die Zahlungsbedingungen sind, sofern nicht anders vereinbart: Zahlung innerhalb von 10 Tagen nach Erhalt der Rechnung mit 2 % Skonto, innerhalb von 30 Tagen nach Erhalt der Rechnung netto Kasse. Beträge unter € 50,00 netto Kasse zzgl. eines Mindermengenzuschlages von €7,50. Diskontfähige Wechsel werden nur aufgrund ausdrücklicher Vereinbarung angenommen. Wechsel und Schecks werden in jedem Falle nur zahlungshalber angenommen. Bei Wechseln gilt der Tag der Einlösung des Wechsels als Zahlungstag. Der Verkäufer übernimmt keine Verpflichtung zur rechtzeitigen Vorzeigung und Protesterhebung. Bei Wechseln werden Diskontspesen in Höhe der dem Verkäufer entstehenden Kosten ab Rechnungsdatum bis zum Verfalltag des Wechsels berechnet. Bei Nichteinlösung eines Schecks oder Wechsels werden sämtliche Forderungen an den Käufer entgegen aller zuvor getroffenen Vereinbarungen sofort fällig.

8. Eigentumsvorbehalt
   Die Waren bleiben Eigentum des Verkäufers, bis sämtliche gegenwärtigen und zukünftigen Ansprüche des Verkäufers gegen den Käufer aus der bestehenden Geschäftsverbindung erfüllt sind. Der Käufer ist berechtigt, die Vorbehaltsware im gewöhnlichen Geschäftsgang weiter zu veräußern. Er tritt jedoch bereits jetzt dem Verkäufer alle Forderungen aus dieser Weiterveräußerung ab. Verpfändungen oder Sicherungsübereignungen sind unzulässig. Sollte die Ware beim Käufer verarbeitet oder umgebildet werden, so erfolgt dies stets dem Käufer als Hersteller, ohne dass irgendwelche Verpflichtungen für den Verkäufer daraus hergeleitet werden können. Im Falle der Verarbeitung oder Weiterveräußerung gilt die Forderung des Käufers gegen dessen Abnehmer in Höhe der zwischen dem Verkäufer und dem Käufer für die Vorbehaltsware vereinbarten Preises bereits jetzt als abgetreten. Bei Ansprüchen Dritter auf die Vorbehaltsware wird der Käufer auf das Eigentum des Verkäufers hinweisen und diesen unverzüglich davon in Kenntnis setzen und hat dem Verkäufer die notwendigen Unterlagen für den Widerspruch zu übergeben. Liegt vertragswidriges Verhalten des Käufers vor, so kann der Verkäufer die Vorbehaltsware auf Kosten des Käufers zurücknehmen oder aber die Abtretung der Herausgabeansprüche des Käufers gegen Dritte verlangen. Dies gilt insbesondere bei Zahlungsverzug. Die Geltendmachung des Eigentumsvorbehaltes sowie die Pfändung des Liefergegenstandes durch den Verkäufer gelten nicht als Rücktritt vom Vertrag, sofern nicht das Abzahlungsgesetz Anwendung findet.

9. Erfüllungsort, Gerichtsstand
   Erfüllungsort und Gerichtsstand für beide Vertragsteile, sofern der Besteller Kaufmann ist, ist Wolfsburg. In dem Geschäftsverkehr mit dem Ausland gilt ausschließlich deutsches Recht; die Geltung des UN-Kaufrechtes ist ausgeschlossen.

10. Teilunwirksamkeit
    Auch bei Unwirksamkeit einzelner Punkte bleibt der Vertrag in seinen übrigen Teilen verbindlich.

Stand: August 2012